tramoya

o "el teatro a la calle" en la cuesta

moyano de madrid

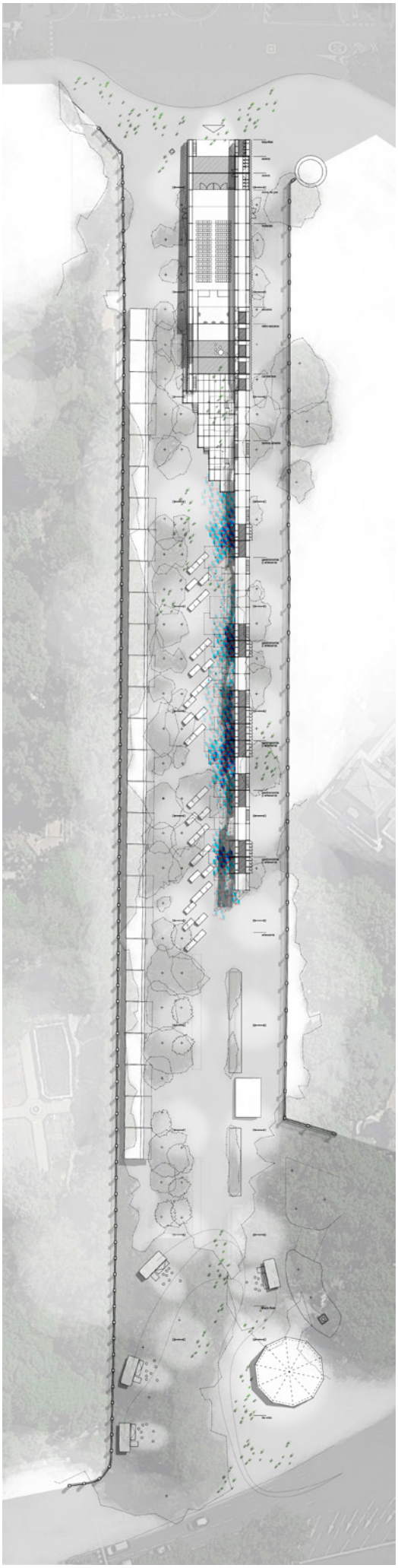

Estrategia de implantación

i_El teatro, a la calle!

Una primera decisión: Teatralizar la calle entera, hacer de la cuesta moyano un teatro, una obra, un espacio.

i_Referentes.

Una primera referencia. El Teatro Oficina de Lina Bo Bardi (ver abajo). Demasiado pequeño para ser una calle, demasiado estrecho para ser un teatro. Nos parece un corral de comedias dibujado en el aire, construído con andamios amarillos. Uno donde la escena ha saltado al patio de butacas y donde las butacas han saltado a los palcos. Uno en el que las relaciones aparecen tan intensas y comprimidas que los límites entre actor y espectador desaparecen.

Una segunda referencia. El corral de comedias de Almagro. Un patio abierto al cielo, cubierto por simples lonas, envuelto por un velo de galerías. Un espacio denso, intenso.

ii_Tramoya.

Imaginamos un sistema de andamios de colores que recorren la cuesta. Metal y madera reciclada, un velo de galerías liviano y desdibujado. Una suerte de corral de comedias abierto y extendido.

Un sistema que acoje todos los programas y necesidades de una calle-teatro: telones y bambalinas, sombra e iluminación, camerinos y almacén de muebles, kioskos y cantinas, gradas, paseos elevados y terrazas de lectura.

Una tramoya a escala urbana.

La calle es escena y patio de butacas al mismo tiempo.

Actores y espectadores, paseantes y artistas, intercambian sus roles de manera casi imperceptible.

iii_Gemelos.

Se trata de tres muros. Uno ya estaba ahí: la serie de casetas de libreros. Los otros dos los colocamos ahora: Uno más grueso, hojaldrado, con programa, servicios, galerías, toldos, miradores... Otro más liviano: circulación, piel y estructura del teatro, en la parte alta de la calle.

Entre los tres un espacio denso y plagado de efectos. Un espacio incierto y listo para la acción.

iv_Tecnología de lo fantástico.

Bambalinas que ocultan parcialmente, telones que bajan o se desplazan, paneles con trampantojos aparecen o desaparecen, las luces se sostienen fluctuando sobre los actores, se descuelgan cuerdas, columpios, espejos...

Tramoya es la tecnología de lo fantástico, el andamiaje oculto que hace posible este mundo de estos efectos especiales. Efectos especiales vivos y analógicos. Tan reales como el teatro mismo.

Teatro Oficina
Lina Bo Bardi, 1984
© Iñigo Bujedo Aguirre

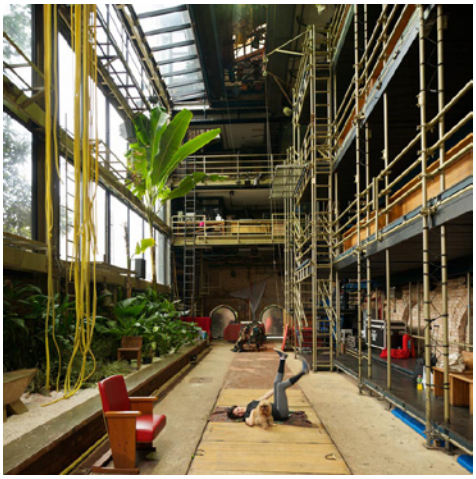

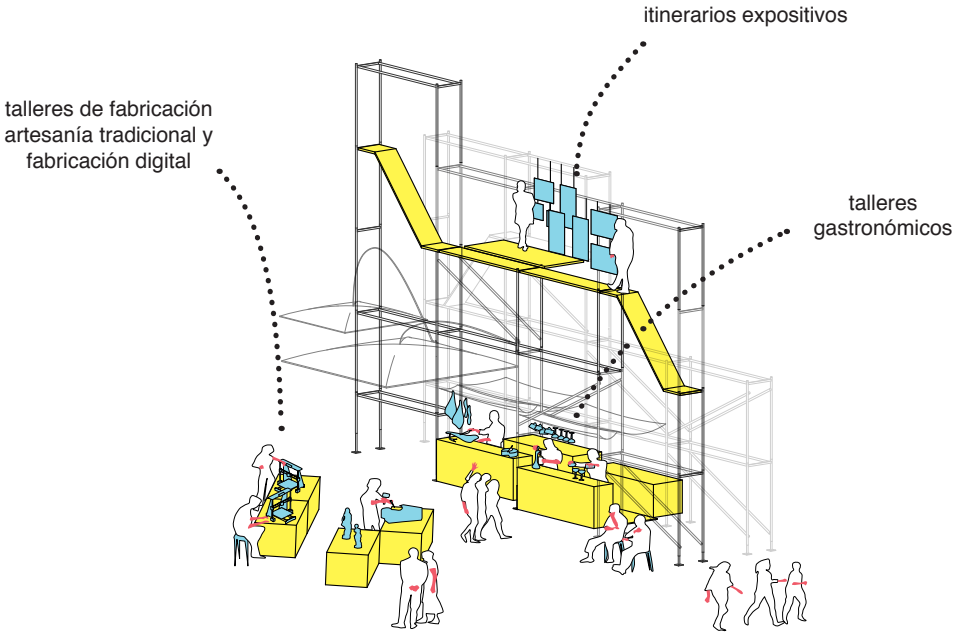

v1_Arts & crafts.

La zona principal del andamio-tramoya se ocupa por módulos gastronómicos abajo, itinerarios expositivos en la pasarela-promenade, y bancos de trabajo y puestos de artesanía en la calle.

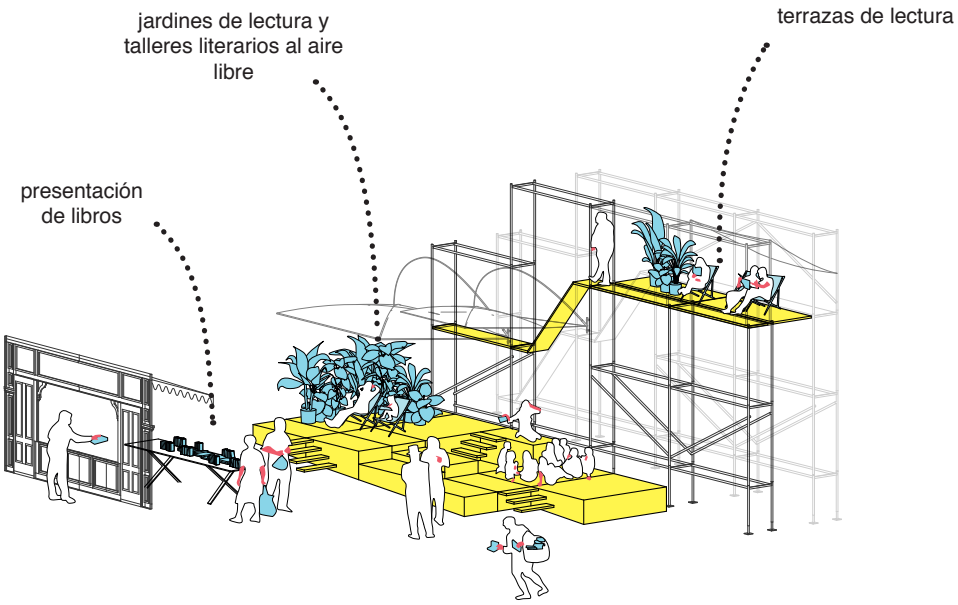

v2_Terrazas literarias.

La zona inferior del aterrazado de la retro-escena aprovecha el espacio libre entre terrazas y los puestos libreros para realizar talleres literarios al aire libre, charlas y presentaciones de libros.

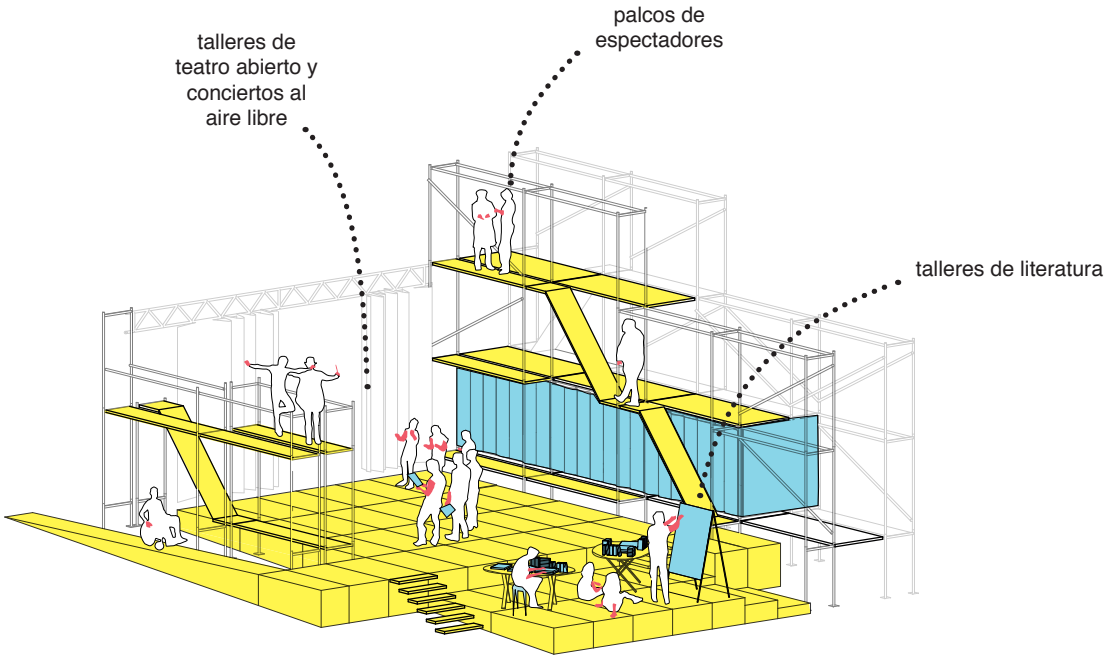

v3_Teatro abierto.

La zona superior del aterrazado, junto a la retro-escena, constituye una escena al aire libre comunicada con el teatro. Se emplea en talleres de danza y teatro, clases de literatura y presentaciones de libros.

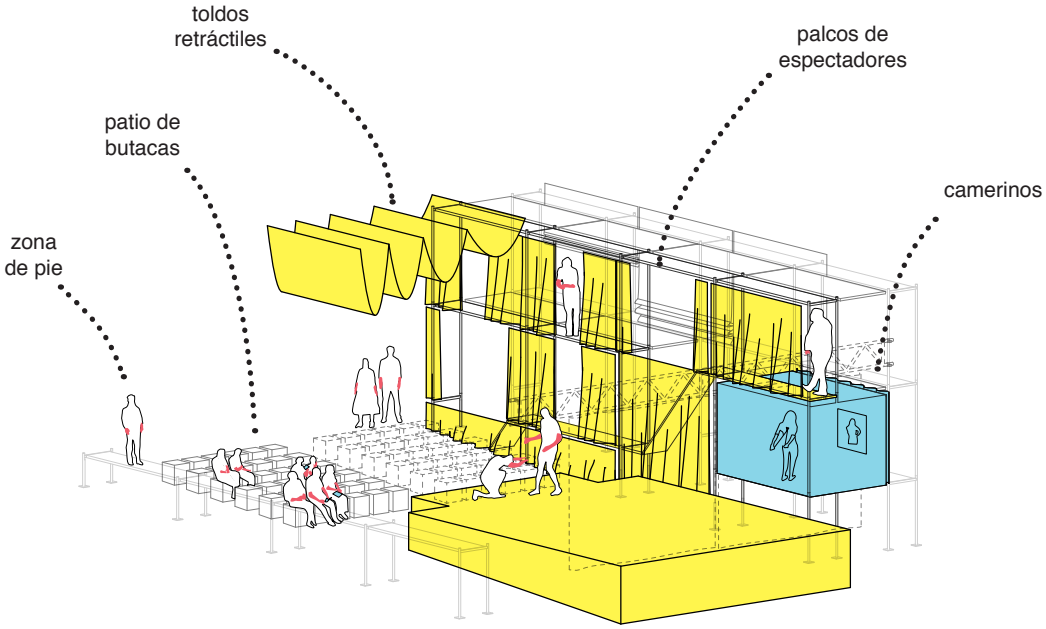

v4_Corral de comedia.

La zona interior del teatro se configura a la manera de un corral de comedias. Los muros laterales de andamio hacen de palcos y galerías, vestidos con cortinas al interior y lonas retráctiles al exterior. El patio de butacas se cubre con lonas retráctiles.

Los andamios del muro sur albergan también taquillas, aseos y camerinos.

v3_Teatro abierto.

Escena al aire libre comunicada con la retro-escena del teatro. Pensada para talleres abiertos. Cubierta mediante lonas retráctiles.

v1_Arts & Crafts.

Ferias de artesanía y gastronomía. Cantinas integradas a los pies del muro-tramoya. Bancos de trabajo artesanos dispuestos ocupando la calle.

v4_Corral de comedia.

Vestido con doble piel textil. Telones, bambalinas y cortinas al interior. Lonas retráctiles al exterior. Cubierta también de lonas retráctiles

v2_Terrazas literarias.

Tarimas escalonadas. Jardines de lectura y talleres literarios. Cubiertos mediante sombrillas suspendidas plegables.

v0_Paseo mirador.

El muro-tramoya, además de emplearse para almacenaje e instalaciones, se ocupa mediante recorridos y terrazas elevadas.

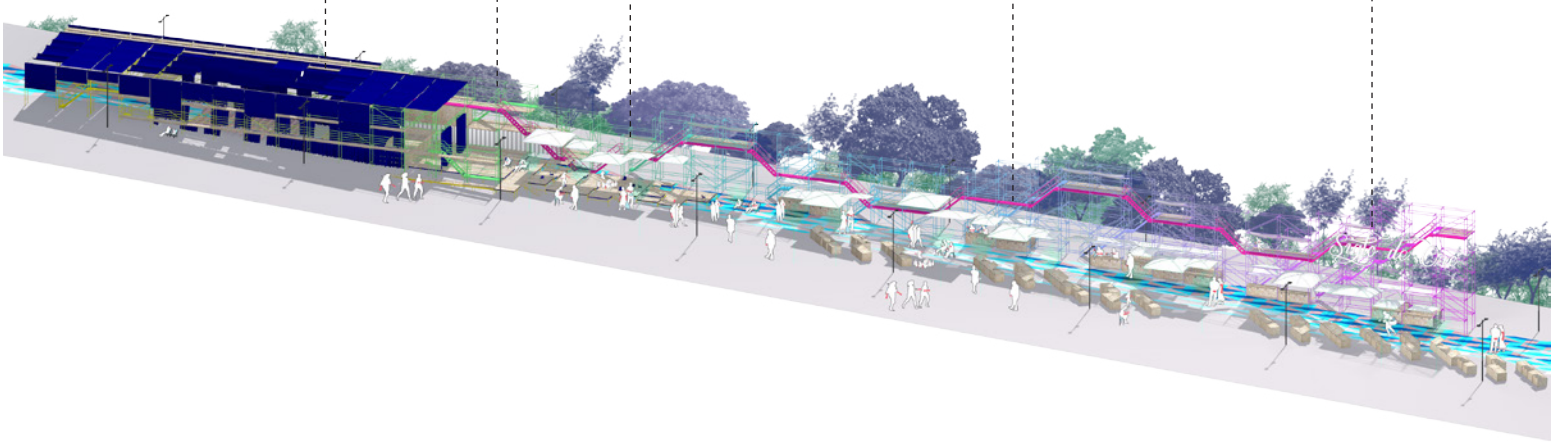

vi_Calle-teatro.

La zona principal del andamio-tramoya se ocupa por módulos gastronómicos abajo, itinerarios expositivos en la pasarela-promenade, y bancos de trabajo y puestos de artesanía en la calle.

vii1_Siglo de Oro.

Un luminoso colgado del muro-tramoya anuncia el evento cultural y construye un mirador temporal desde el que contemplar las escenas urbanas.

vii2_Feria de artesanos.

Los bancos de artesanos se construyen mediante cajones móbiles. Son almacén, banco de trabajo y mesa expositor simultaneamente. Unas sombrillas suspendidas cubren los huecos dejados por los árboles.

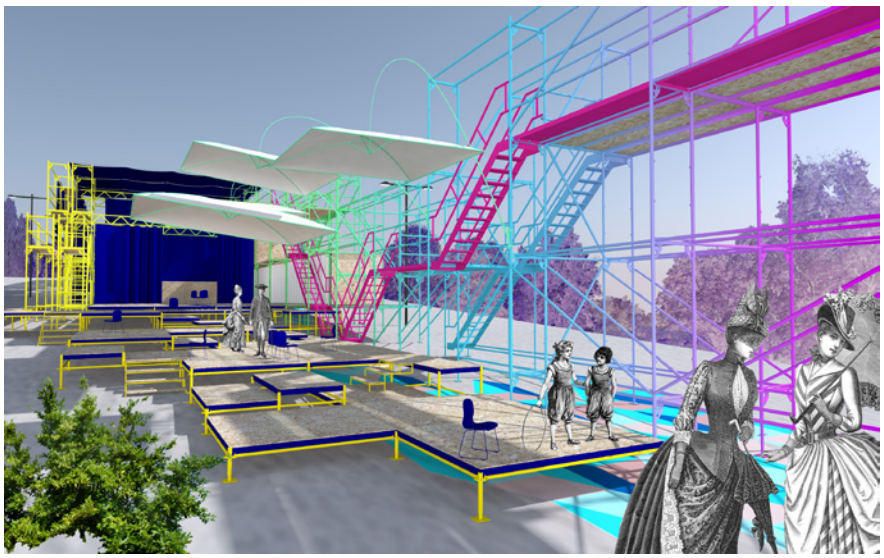

vii3_Terrazas escalonadas.

El teatro se abre a la calle construyendo una escena aterrazada programada a diario mediante eventos puntuales.

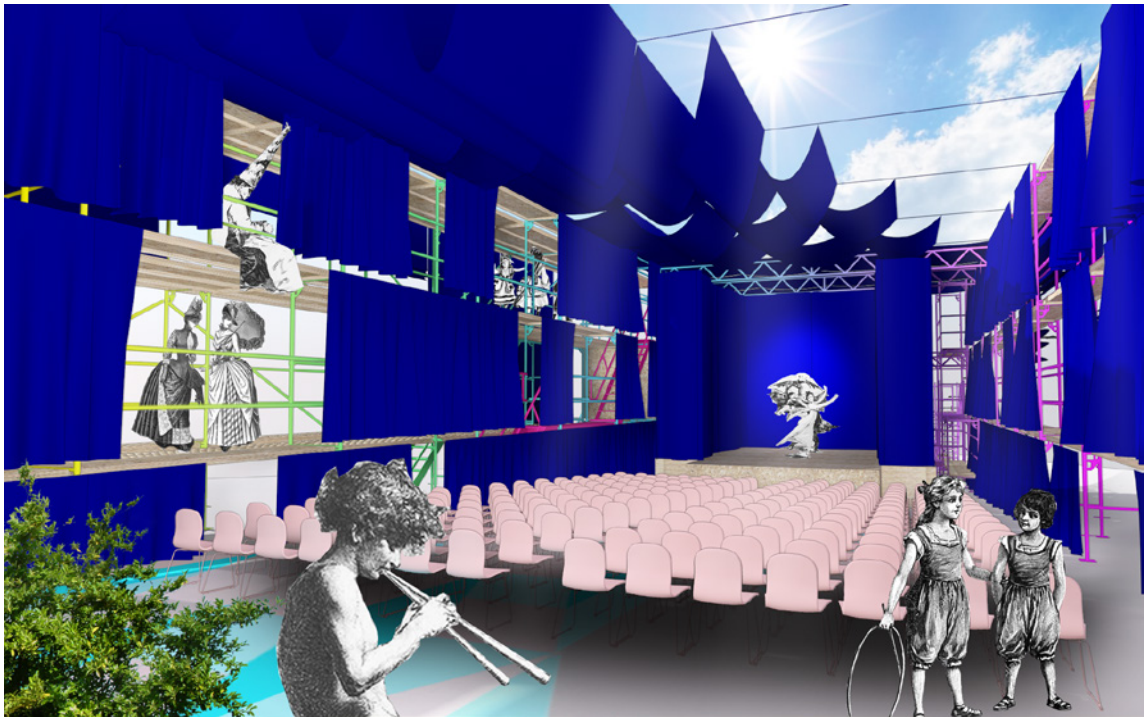

vii4_Corral de comedias.

El interior del teatro reinterpreta el espacio de un corral de comedias. A medio camino entre un patio de vecinos y un espacio escénico, lonas, telones, cortinas y bambalinas se mezclan y funden construyendo un espacio fugaz y cambiante.

La ligereza y temporalidad de todos los elementos permiten libertad de operaciones: cambiar la escena, mover el patio de butacas, abrir el conjunto por completo, borrar las diferencias entre actor y espectador...

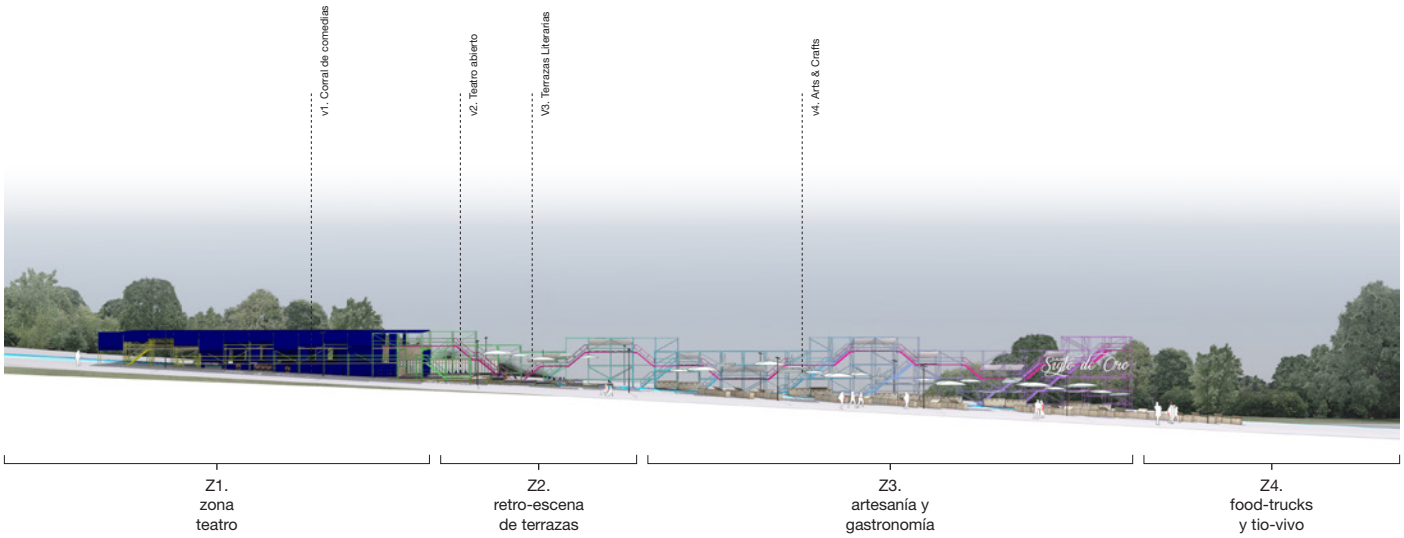

viii_Sistemas modulares.

1.1

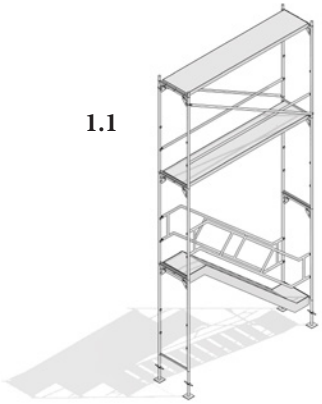

1.2

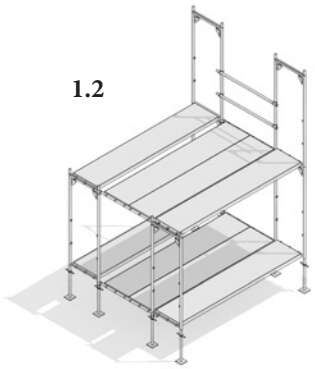

1.1 / 1.2

Sistema Blitz

- Marco EuroBlitz 2,00x0,73 m
- Base 60 maciza sin cierre
- Plataforma Robust ancho 3,07x0,61 m
- Barandilla simple
- Escalera de aluminio con descansillo por tramas
- Pasamanos Exterior
- Diagonal Blitz
- Tubo de acero 33,7 mm

2.1

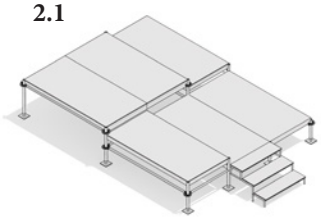

2.2

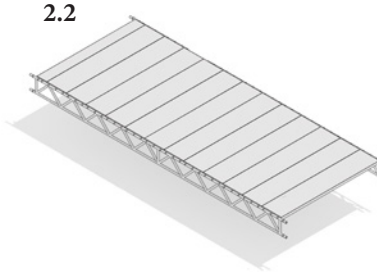

2.1

Sistema Allround

- Vertical de acero con espiga instertada
- Collarin alto
- Horizontal Allround LW con funcion AutoLock
- Plataforma EV 0,86x2,07
- Plataforma EV 1,04x2,07
- Viga soporte para Grada EV
- Viga escalera de 3-5 peldaños

2.2

Sistema Blitz

- Plataforma Robust ancho 3,07x0,61
- Plataforma Robust ancho 3,07x0,32
- Viga de celosia 450 8,00x0,45 m de longitud con calculo de tipo

3.1

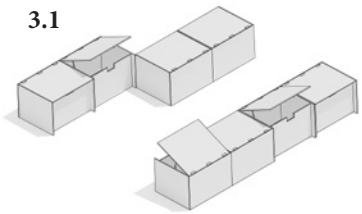

3.2

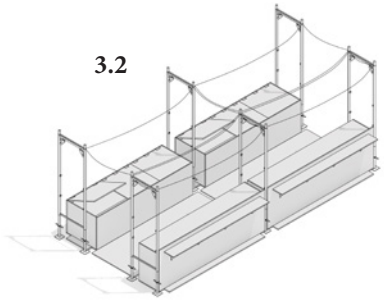

3.1

Bancos de trabajo.

- Cajones de OSB con ruedas.

3.2

Puestos gastronómicos.

- Mostradores y barra.
- Armarios traseros.

4.1

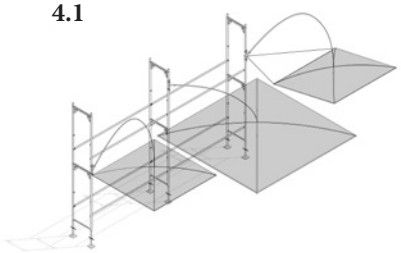

4.2

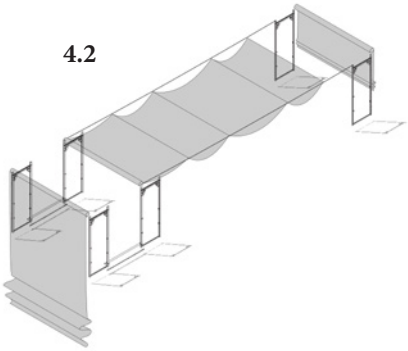

4.1

Sombrillas suspendidas.

- Sistema de suspensión con tensores y cañas de pesca recicladas.
- Sombrillas retráctiles de alquiler.

4.2

Lonas retráctiles.

- Lona blanca keder con sistema de abertura de carriles guía cubrición y cerramiento lateral teatro

1	**IMPLANTACIÓN GENERAL**	
1.1	**Estructura**	
1.1.1	andamios Blitz Layher - módulos compuestos por marcos, plataformas y apoyos - 500m2 - *alquiler 1 mes*	5,000.00
1.1.2	escaleras Layher de 2m de altura para acceder a el andamio Layher - 38 unidades - *alquiler 1 mes*	2,500.00
1.1.3	plataformas EV Layher sistema Allround - 185 m2 - *alquiler 1 mes*	3,000.00
1.1.4	telas de loneta blanca colgantes para crear sombra en las zonas de gastronomia y las terrazas elevadas - 165m2	2,000.00
	tot.	**12,500.00**
1.2	**Puestos de artesanía**	
1.2.1	bancos de trabajo con ruedas, mostradores y cajones de almacenaje abatibles de madera OSB 2.40x1.00x1.00m - 34 unidades	6,500.00
1.2.2	mobiliario auxiliar, banquetas, taburetes y mesita de madera - 50 unidades	2,000.00
	tot.	**8,500.00**
1.3	**Gastronomia**	
1.3.1	módulos gastronomía de 2.80x2.80x1.00m en madera OSB, incluyendo mostrador, área de tratamiento de alimentos, almacén abatible - 12 unidades	9,500.00
1.3.2	sombrillas colgantes de loneta blanca de 2.50x2.50m (14 unidades) y 4.00x4.00m (9 unidades) con estructura de soporte compuesta por cañas de pescar recicladas y anudadas y cableado de tensión	4,000.00
	tot.	**13,500.00**
1.4	**Teatro**	
1.4.1	escenario 9.00x6.00m - estructura metálica arriostrada cerrada con madera OSB con accesos laterales y trasero	3,500.00
1.4.2	telones con carriles de accionamiento manual para cerrar el escenario y las galerías - tejidos básicos de algodón - 350 m2	4,000.00
1.4.3	lona blanca keder con sistema de abertura de carriles guía - cubrición y cerramiento lateral teatro - 550m2 - alquiler 1 mes	3,500.00
1.4.4	módulos multifuncionales 2.00x3.10x2.00m - estructura metálica cerrada con madera OSB con fachada de acceso semitransparente - taquillas, aseos, camerinos, almacén - 11 unidades	5,000.00
1.4.5	mobiliario - sillas público, muebles módulos multifuncionales - alquiler 1 mes	4,000.00
	tot.	**20,000.00**
1.5	**tratamiento suelo**	
1.5.1	Vinilos adhesivos para suelos exteriores – patronato geométrico de diferentes colores - 260 m2	6,000.00
1.5.2	Pintura de colores removible para suelos - 80 m2	1,000.00
	tot.	**7,000.00**
1.6	**letrero**	
1.6.1	señaléctica general. enseña luminosa "Siglo de oro" compuesta por tres cajas de madera con cara exterior de plexiglás y neón interior	4,000.00
	tot.	**4,000.00**
	TOT	**65,500.00**
2	**INSTALACIÓN ELÉCTRICA**	
2.1	cableado conexión fuerzas con acometida (modulo gastronomía, puestos artesanía, módulos multifunción)	2,500.00
2.2	luminaria LED compuestas por focos direccionales - 1 mes alquiler - 30 unidades	3,500.00
	TOT	**6,000.00**
3	**ABASTECIMIENTO AGUA**	
3.1	evacuación agua residual módulos de gastronomía	2,500.00
3.2	evacuación agua aseos teatro	1,000.00
	TOT	**3,500.00**
4	**CLIMATIZACIÓN**	
4.1	ventiladores nebulizadores industriales, colgantes tipo axial - 30 unidades - alquiler 1 mes	12,000.00
	TOT	**12,000.00**
5	**ASEOS PREFABRICADOS**	
5.1	aseos ecologicos 1.20x1.20x2.34m - 12 unidades	7,000.00
	TOT	**7,000.00**
6	**PLAN DE EMERGENCIA**	
	TOT	**2,500.00**
7	**INSTALACIONES ESCÉNICAS**	
7.1	truss, iluminación, sonido	16,000.00
	TOT	**16,000.00**
	TOTAL	**112,500.00**

xi_Presupuesto.

Ver tabla a la izquierda.

xii_Memoria técnica.

Se reducen al máximo los elementos y materiales constructivos con el fin de economizar y facilitar las operaciones de logística, montaje y coordinación de oficios.

La operación se reduce a tres materiales/sistemas.

1. Acero. Andamios Layher. Estructuras, pasarelas y escaleras. Se emplean en todo momento soluciones modulares estandar.

2. Madera. Módulos de OSB. Los puestos de gastronomía y artesanía se construyen a partir de listones y tableros de OSB. Se tratará de recurrir en lo posible a material reciclado. El mobiliario adicional se tratará de solucionar, en lo posible, a partir de talleres de fabricación en colaboración con escuelas de arquitectura y diseño.

3. Textil. Se recurrirá a lonas de Layher en la cubrición exterior de la zona del teatro (toldos retráctiles), sombrillas de alquiler para la confección de las áreas de sombra principal y, por último, tejidos de interior (cortinajes y telones) para la segunda piel interior del teatro.
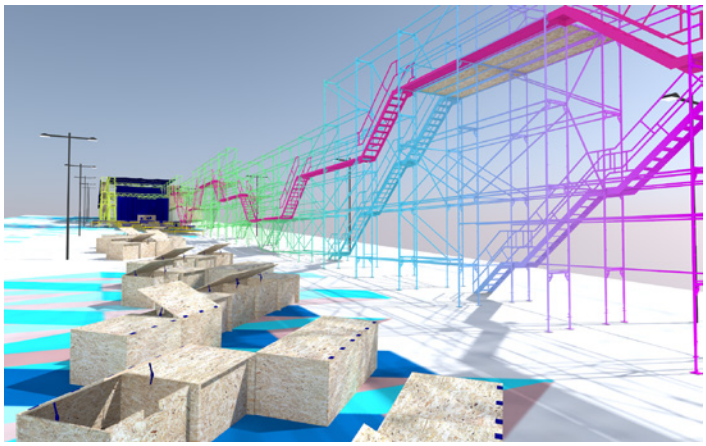
A parte de estos sistemas principales se introduce una capa adicional de señalética temporal, mediante vinilos y pinturas, para cualificar zonas de suelo especiales (efecto alfombra en zonas de eventos y puestos de gastronomía).